แบบรายละเอียด

องค์การบริหารส่วนตำบลชุมแสงสงคราม
อำเภอบางระกำ จังหวัดพิษณุโลก

โครงการปรับปรุงระบบไฟฟ้าภายในอาคารสำนักงานเชื่อมต่อกับเครื่องกำเนิดไฟฟ้า (เครื่องปั่นไฟ)
ต.ชุมแสงสงคราม อ.บางระกำ จ.พิษณุโลก

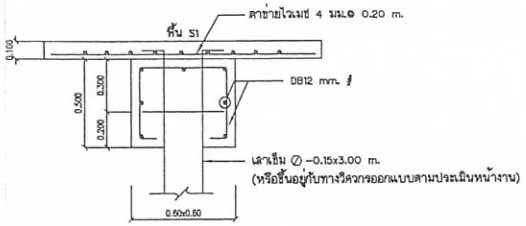

แบบขยายฐานราก F1 และพื้น S1

SCALE 1:25

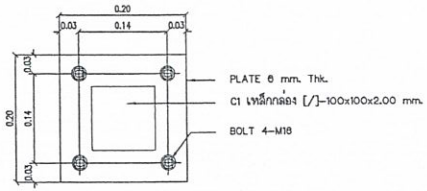

แบบขยาย BASE PLATE รับเสา C1

SCALE 1:25

โครงการ : ปรับปรุงระบบไฟฟ้าภายในอาคารสำนักงานเชื่อมต่อกับเครื่องกำเนิดไฟฟ้า (เครื่องปั่นไฟ)

สถานที่ก่อสร้าง : องค์การบริหารส่วน-ตำบลชุมแสงสงคราม ตำบลชุมแสงสงคราม อำเภอบางระกำ จังหวัดพิษณุโลก

เขียนโดย

นายบำรุง ศรีฟ้า

นายช่างโยธาชำนาญงาน

ตรวจแบบ

นายพยงค์ กลิ่นหอม

หัวหน้าฝ่ายก่อสร้าง รักษาราชการแทน

ผู้อำนวยการกองช่าง

เห็นชอบ

นายรินทร์ ทองดี

ปลัดองค์การบริหารส่วนตำบล

อนุมัติ

นายฉลาด ยังเจริญ

นายกองค์การบริหารส่วนตำบล

เจ้าของโครงการ

อบต.ชุมแสงสงคราม

SCALE:

DATE

SHEETS

TOTAL แบบแปลนรูปด้าน

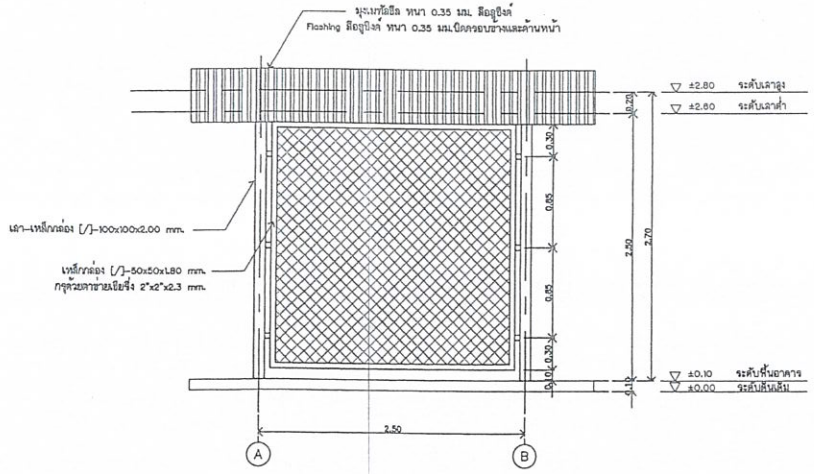

รูปด้าน A
SCALE 1:100

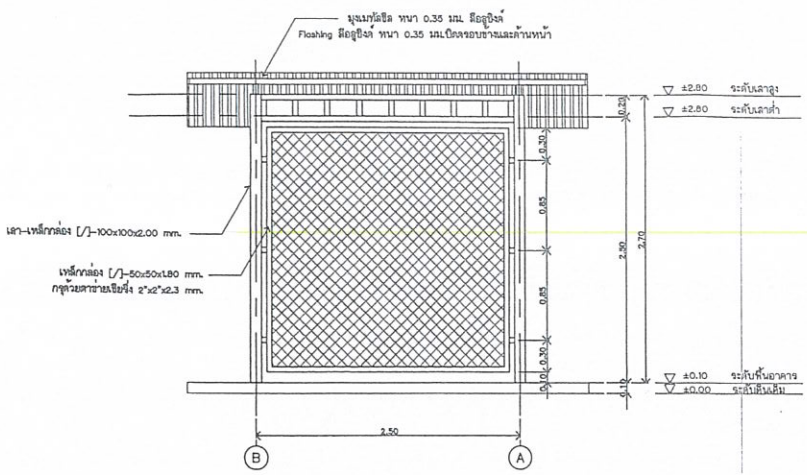

รูปด้าน C
SCALE 1:100

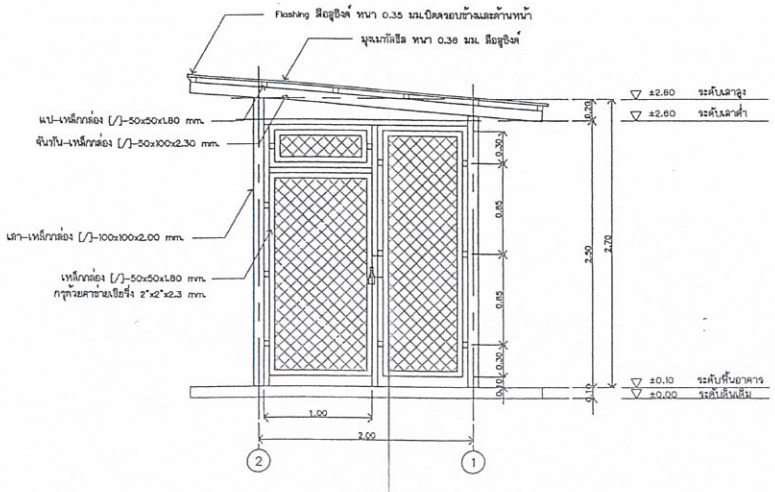

รูปด้าน D
SCALE 1:100

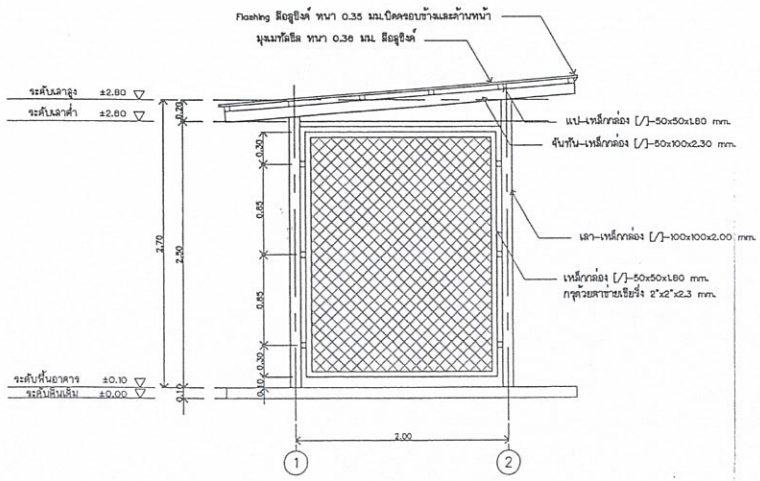

รูปด้าน B
SCALE 1:100

โครงการ : ปรับปรุงระบบไฟฟ้าภายในอาคารสำนักงานเชื่อมต่อกับเครื่องกำเนิดไฟฟ้า (เครื่องปั่นไฟ)

สถานที่ก่อสร้าง : องค์การบริหารส่วนตำบลชุมแสงสงคราม ตำบลชุมแสงสงคราม อำเภอบางระกำ จังหวัดพิษณุโลก

เขียนโดย
นายบำรุง ศรีฟ้า
นายช่างโยธาชำนาญงาน

ตรวจแบบ
นายพยงค์ กลิ่นหอม
หัวหน้าฝ่ายก่อสร้าง รักษาราชการแทน
ผู้อำนวยการกองช่าง

เห็นชอบ
นายนรินทร์ ทองดี
ปลัดองค์การบริหารส่วนตำบล

อนุมัติ
นายฉลาด ยังเจริญ
นายกองค์การบริหารส่วนตำบล

เจ้าของโครงการ
อบต.ชุมแสงสงคราม

SCALE:

DATE

SHEETS

TOTAL แบบแปลนรูปด้าน

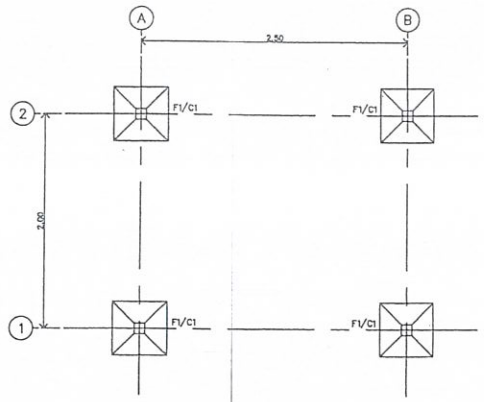

แปลนฐานราก
SCALE 1:100

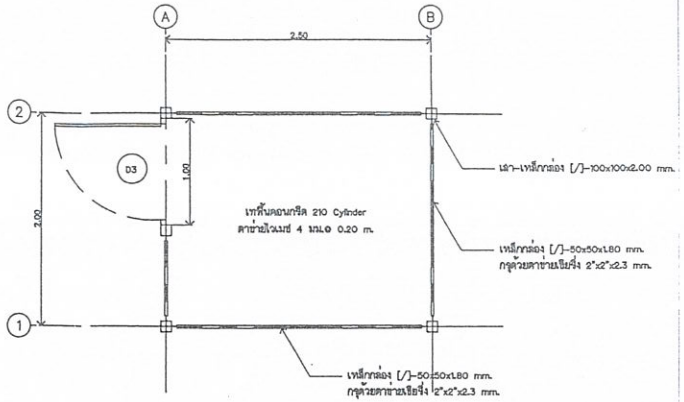

แปลนพื้น
SCALE 1:100

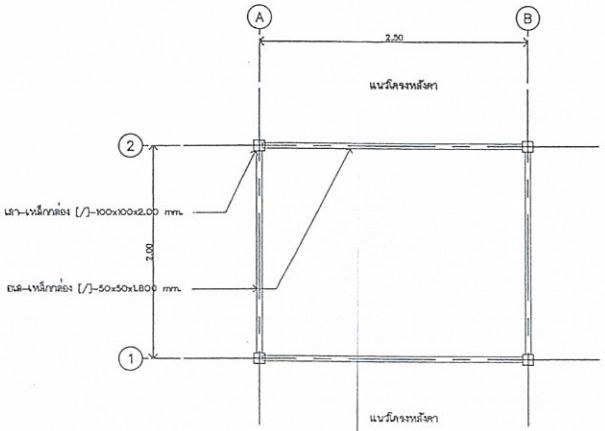

แปลนคานรับโครงหลังคา
SCALE 1:100

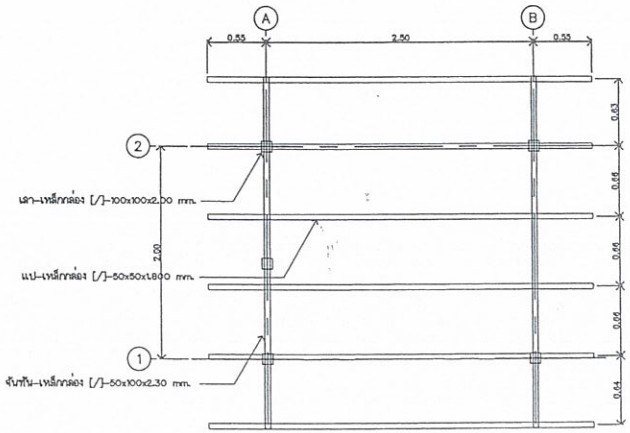

แปลนโครงหลังคา
SCALE 1:100

โครงการ : ปรับปรุงระบบไฟฟ้าภายในอาคารสำนักงานเชื่อมต่อกับเครื่องกำเนิดไฟฟ้า (เครื่องปั่นไฟ)

สถานที่ก่อสร้าง : องค์การบริหารส่วน-ตำบลชุมแสงสงคราม ตำบลชุมแสงสงคราม อำเภอบางระกำ จังหวัดพิษณุโลก

เขียนโดย

นายบำรุง ศรีฟ้า
นายช่างโยธาชำนาญงาน

ตรวจแบบ

นายพยงค์ กลิ่นหอม
หัวหน้าฝ่ายก่อสร้าง รักษาราชการแทน
ผู้อำนวยการกองช่าง

เห็นชอบ

นายนรินทร์ ทองดี
ปลัดองค์การบริหารส่วนตำบล

อนุมัติ

นายฉลาด ยังเจริญ
นายกองค์การบริหารส่วนตำบล

เจ้าของโครงการ

อบต.ชุมแสงสงคราม

SCALE:

DATE

SHEETS

TOTAL | แบบแปลนรูปด้าน