โครงการ (ข้อบัญญัติ62)

ปรับปรุงศูนย์พัฒนาเด็กเล็กสุพรรณพนมทอง

สถานที่ บริเวณภายในศูนย์พัฒนาเด็กเล็กสุพรรณพนมทอง

หมู่ที่ 8 บ้านสุพรรณพนมทอง ต.พันชาลี อ.วังทอง จ.พิษณุโลก

ปริมาณงาน ปรับปรุงหลังคาแผ่นเหล็กรีดลอน กว้าง 8.50 เมตร ยาว13.80 เมตร ฝ้าเพดาน ยิปซั่มบอร์ดเคร่าเหล็กฉาบเรียบ117.30 ตารางเมตร พื้นปูกระเบื้องเคลือบ 24x24 นิ้ว จำนวน 117.30ตารางเมตร

พร้อมป้ายประชาสัมพันธ์โครงการ จำนวน 1 ป้าย

รายละเอียดตามแบบแปลนขององค์การบริหารส่วนตำบลพันชาลีกำหนด

งบประมาณตั้งจ่ายไว้ 201,000 บาท

ส่วนราชการองค์การบริหารส่วนตำบลพันชาลี

อำเภอวังทอง จังหวัดพิษณุโลก

ปีงบประมาณ 2562

Scanned with CamScanner

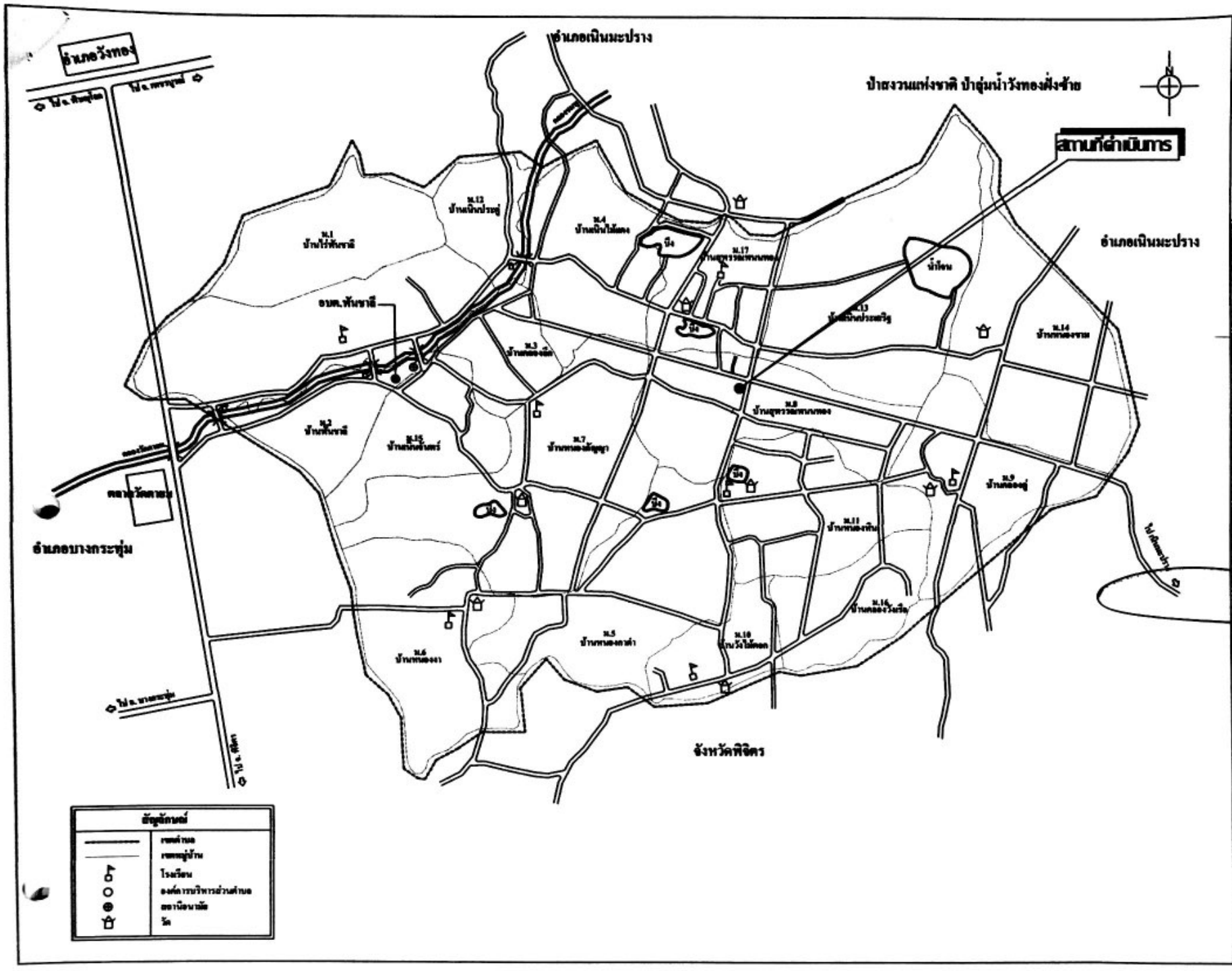

กองช่าง

องค์การบริหารส่วนตำบลพันชาลี

โครงการ

ปรับปรุงศูนย์พัฒนาเด็กเล็กสุพรรณพนมทอง

หมู่ที่ 8 บ้านสุพรรณพนมทอง
ต.พันชาลี อ.วังทอง จ.พิษณุโลก

สำรวจ :
(นายนัธพงษ์ อินสวน)
ผู้ช่วยนายช่างโยธา

เขียนแบบ :
(นายภิรมย์ ปราณีตพลกรัง)
ผู้ช่วยนายช่างสำรวจ

ตรวจ :
(นายนิรันดร์ ดอนดีไพร)
ผู้อำนวยการกองช่าง

เห็นชอบ :
(ดำรงค์ กองลับ)
ปลัดองค์การบริหารส่วนตำบลพันชาลี

อนุมัติ :
(นายสมบูรณ์ กูดน้อย)
นายกองค์การบริหารส่วนตำบลพันชาลี

แบบแสดง :

วัน - เดือน - ปี :

เลขที่แบบ

Scanned with CamScanner

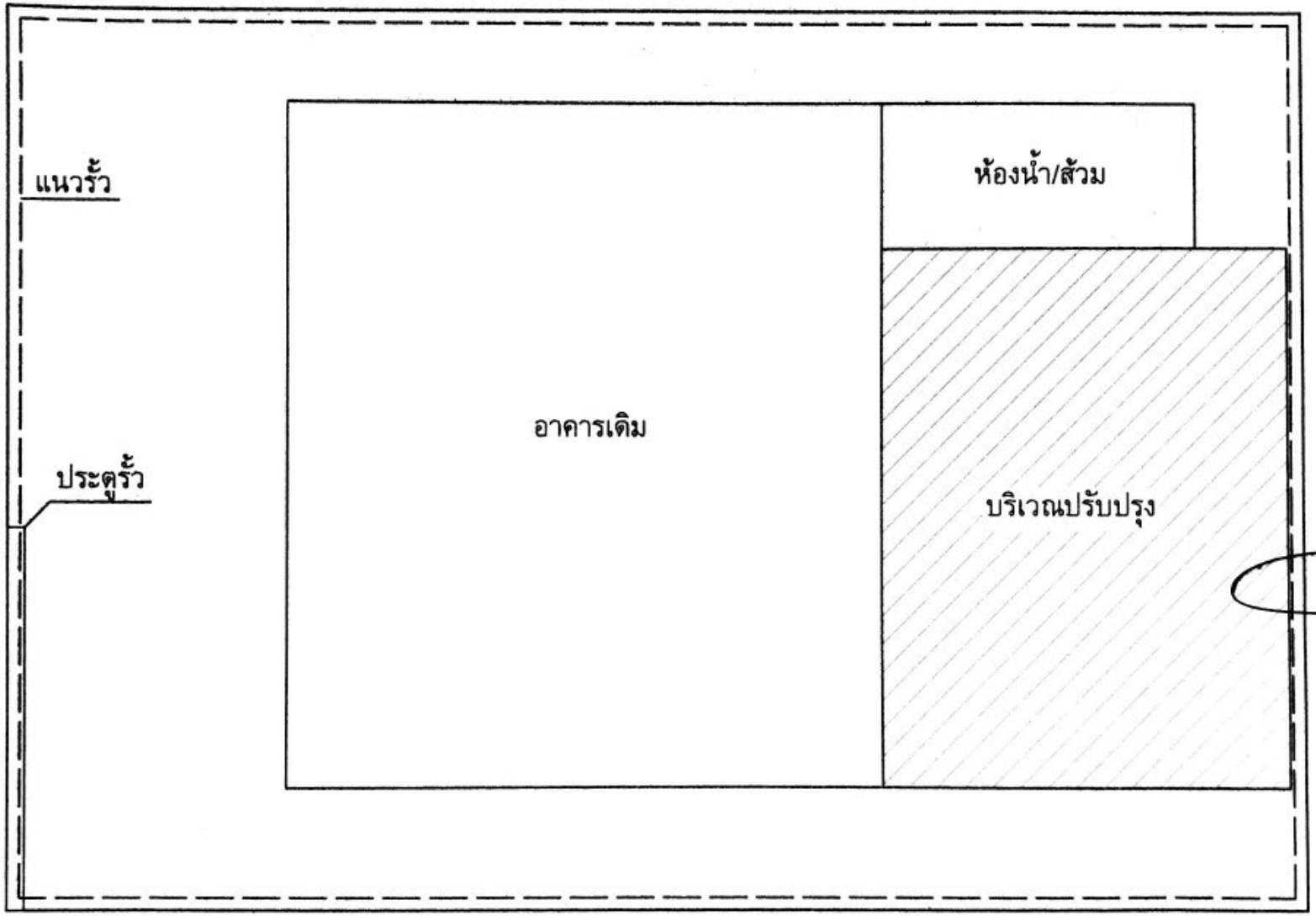

พังบริเวณ NOSCALE

ก่องช่าง
องค์การบริหารส่วนตำบลทันราลี

โครงการ
ปรับปรุงศูนย์พัฒนาเด็กเล็ก
หมู่ที่ 8 บ้านสุพรรณหนมทอง
ต.ทันราลี อ.วังทอง จ.พิษณุโลก

สำรวจ/ออกแบบ :
(นายนัชชงค์ อินสวน)
ผู้ช่วยนายช่างสำรวจ

เขียนแบบ :
(นายกิรมย์ ปราณีตพลกรัง)
ผู้ช่วยนายช่างสำรวจ

ตรวจ :
(นายนิรันดร์ ดอนสิโพร)
ผู้อำนวยการกองช่าง

เห็นชอบ :
(ดำรงค์ กองอับ)
ปลัดองค์การบริหารส่วนตำบลทันราลี

อนุมัติ :
(นายสมบูรณ์ กูดน้อยสู่)
นายองค์การบริหารส่วนตำบลทันราลี

แบบแสดง :
แผนผัง - แผนที่บริเวณโดยสังเขป

วัน - เดือน - ปี :

เลขที่แบบ

Scanned with CamScanner

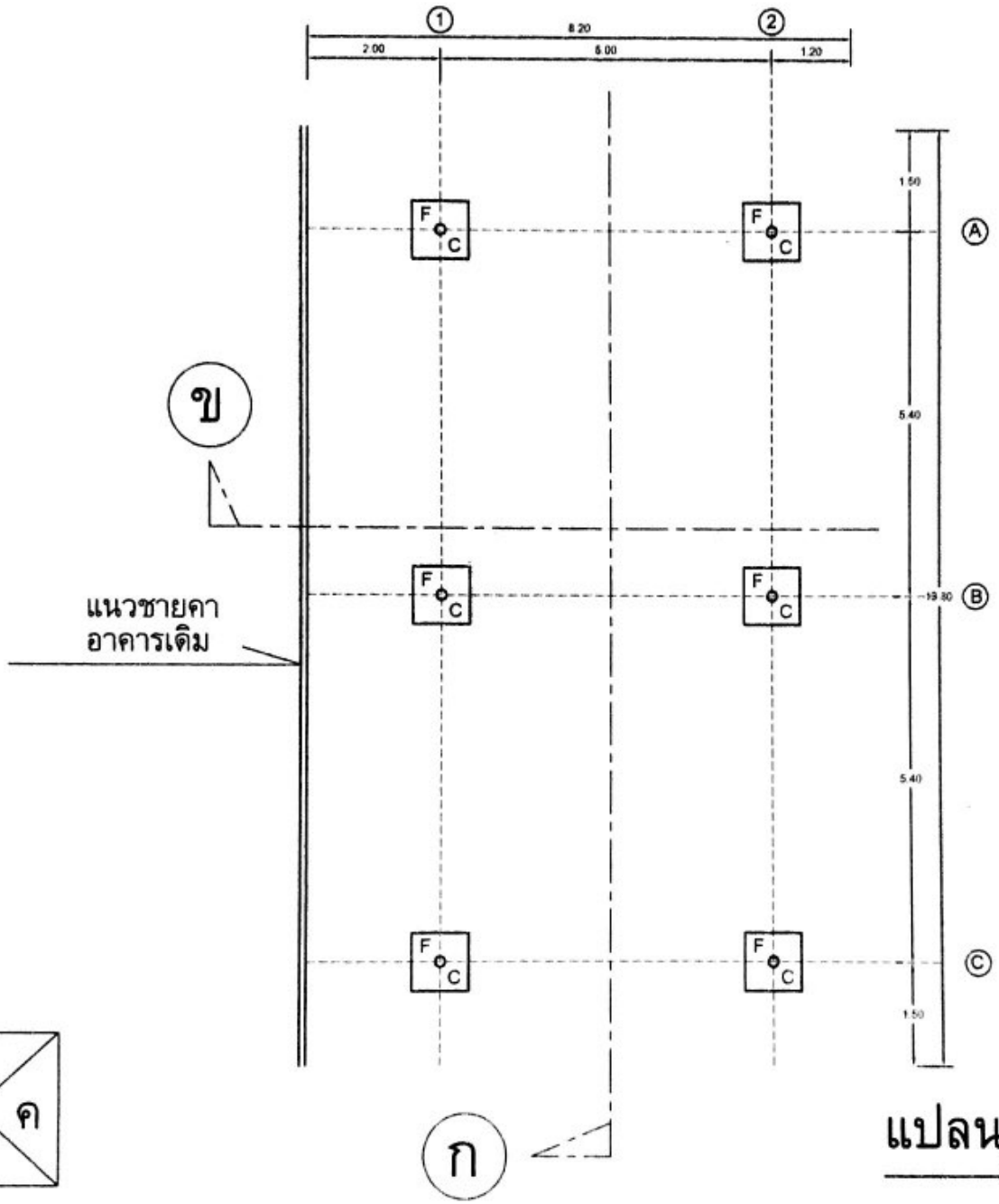

แปลนฐานราก 1: 100

ก่องช่าง
องค์การบริหารส่วนตำบลทันราลี

โครงการ
ปรับปรุงศูนย์พัฒนาเด็กเล็ก
หมู่ที่ 8 บ้านสุพรรณหนองทอง
ต.ทันราลี อ.วังทอง จ.พิษณุโลก

สำรวจ/ออกแบบ :
(นายนัรพงษ์ อินสวน)
ผู้ช่วยนายช่างสำรวจ

เขียนแบบ :
(นายภิรมย์ ปราณีตหลักรัง)
ผู้ช่วยนายช่างสำรวจ

ตรวจ :
(นายนิรันดร์ ลอนลีโพธ)
ผู้อำนวยการกองช่าง

เห็นชอบ :
(ศำรงค์ กองลับ)
ปลัดองค์การบริหารส่วนตำบลทันราลี

อนุมัติ :
(นายสมบูรณ์ ภูดน้อย)
นายกองค์การบริหารส่วนตำบลทันราลี

แบบแสดง :
แผนผัง - แผนที่บริเวณโดยสังเขป

วัน - เดือน - ปี :

เลขที่แบบ

Scanned with CamScanner

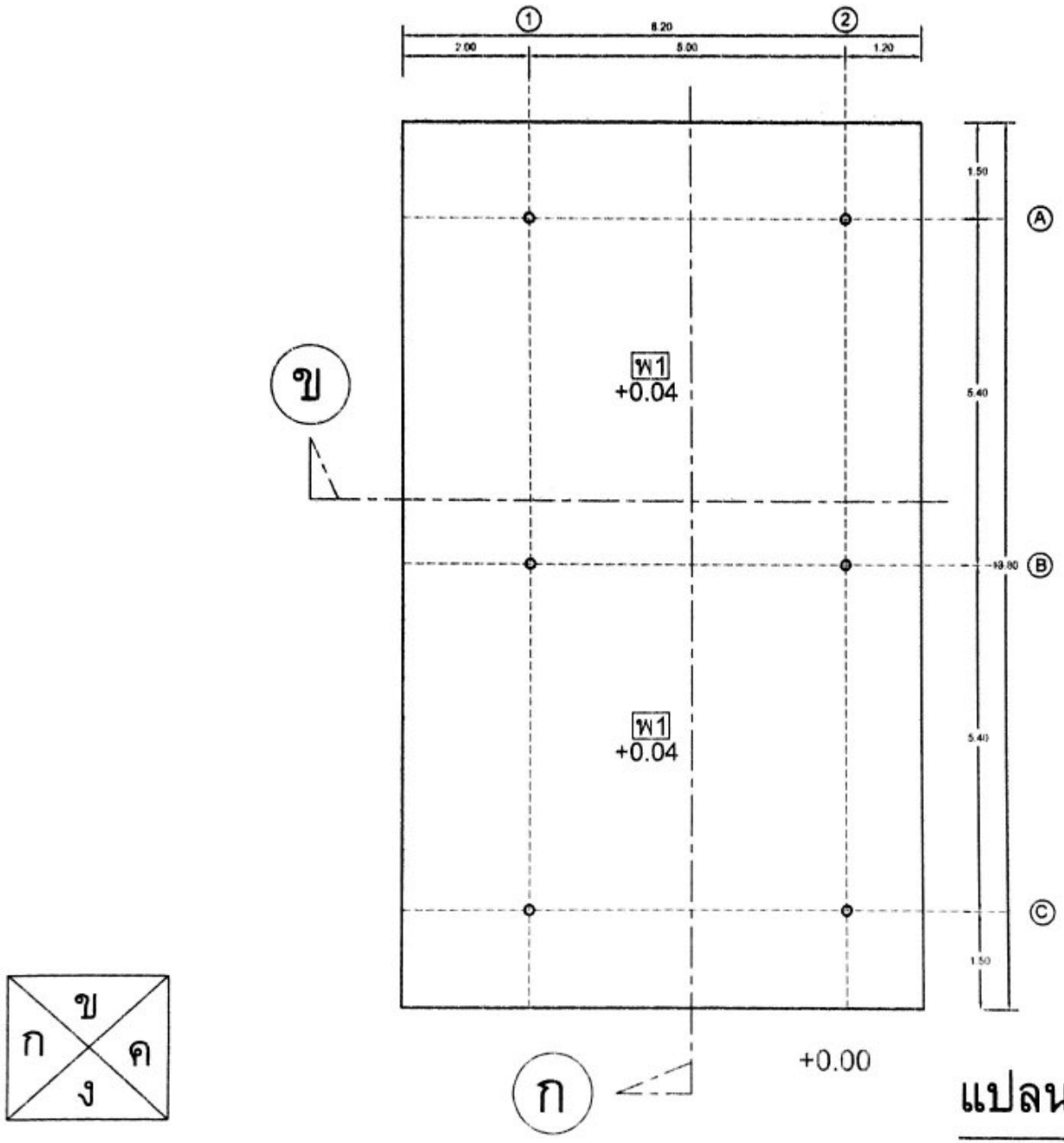

แปลนพื้น 1: 100

ก่องช่าง
องค์การบริหารส่วนตำบลพันชาลี

โครงการ
ปรับปรุงศูนย์พัฒนาเด็กเล็ก
หมู่ที่ 8 บ้านสุพรรณพนมทอง
ต.พันชาลี อ.วังทอง จ.พิษณุโลก

สำรวจ / ออกแบบ :
(นายนัธพงษ์ อินสวน)
ผู้ช่วยนายช่างสำรวจ

เขียนแบบ :
(นายภิรมย์ ปราณีตพลกรัง)
ผู้ช่วยนายช่างสำรวจ

ตรวจ :
(นายนิรันดร์ ดอนลิไพร)
ผู้อำนวยการกองช่าง

เห็นชอบ :
ส.ต.ท.
(ดำรงค์ กองลับ)
ปลัดองค์การบริหารส่วนตำบลพันชาลี

อนุมัติ :
(นายอมบูรณ์ จุลน้อย)
นายกองค์การบริหารส่วนตำบลพันชาลี

แบบแสดง :
แผนผัง - แผนที่บริเวณโดยสังเขป

วัน - เดือน - ปี :

เลขที่แบบ

Scanned with CamScanner

หลังคามุงแผ่นเหล็กรีดลอน
แปเหล็ก C 75x45x1.5x2.3
จันทันเหล็ก C 100x50x20x2.3 @ 1.80 ม.
อะเสเหล็ก C 150x50x20x2.3
ฝ้าเพดานยิบซั่มบอร์ดเคร่าเหล็กชุบ
สังกะสี @ 0.60 ม#
เสาปลอกท่อใยหิน Ø 0.15 ม.

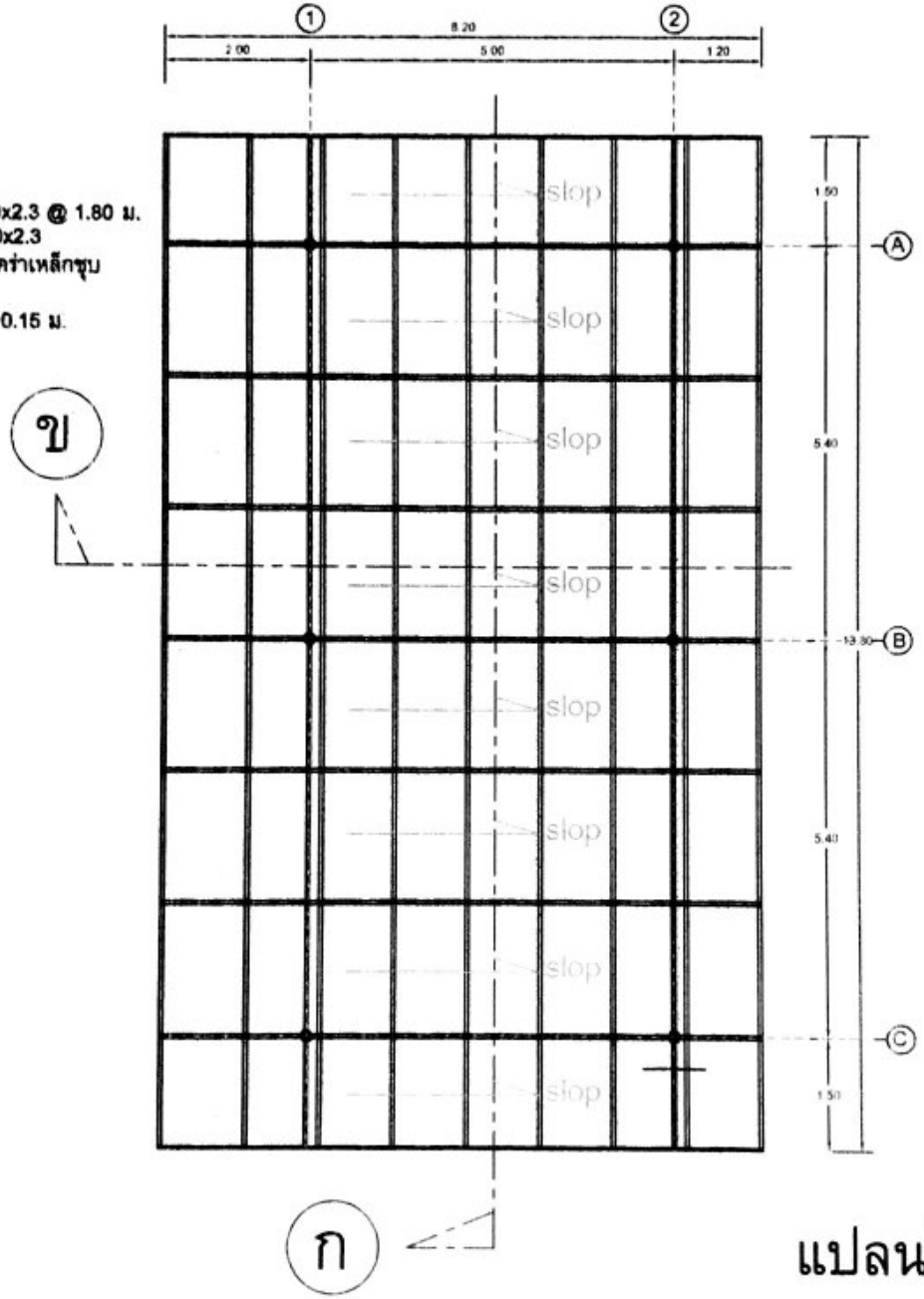

แปลนโครงหลังคา 1: 100

ก่องช่าง
องค์การบริหารส่วนตำบลพันชาลี

โครงการ
ปรับปรุงศูนย์พัฒนาเด็กเล็ก
หมู่ที่ 3 บ้านสุพรรณพนมทอง
ต.พันชาลี อ.วังทอง จ.พิษณุโลก

สำรวจ / ออกแบบ :
(นายนัชพงษ์ อินสวน)
ผู้ช่วยนายช่างสำรวจ

เขียนแบบ :
(นายภิรมย์ ปราณีตพลกรัง)
ผู้ช่วยนายช่างสำรวจ

ตรวจ :
(นายนิรันดร์ ดอนดีไพร)
ผู้อำนวยการกองช่าง

เห็นชอบ :
(ดำรงค์ กองลับ)
ปลัดองค์การบริหารส่วนตำบลพันชาลี

อนุมัติ :
(นายสมบูรณ์ อูดน้อย)
นายกองค์การบริหารส่วนตำบลพันชาลี

แบบแสดง :
แผนผัง - แผนที่บริเวณโดยสังเขป

วัน - เดือน - ปี :

เลขที่แบบ

Scanned with CamScanner

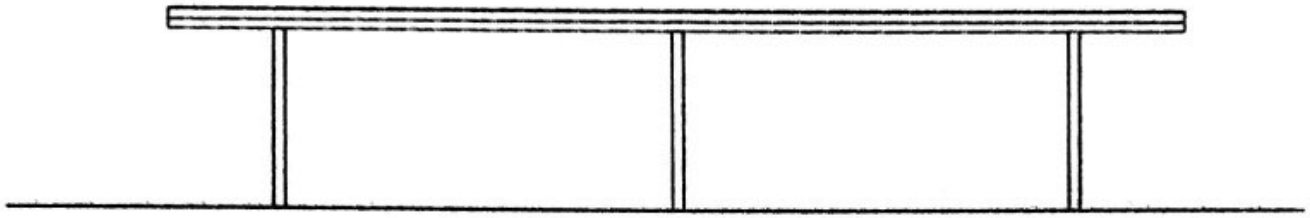

รูปด้าน ก-ก 1: 100

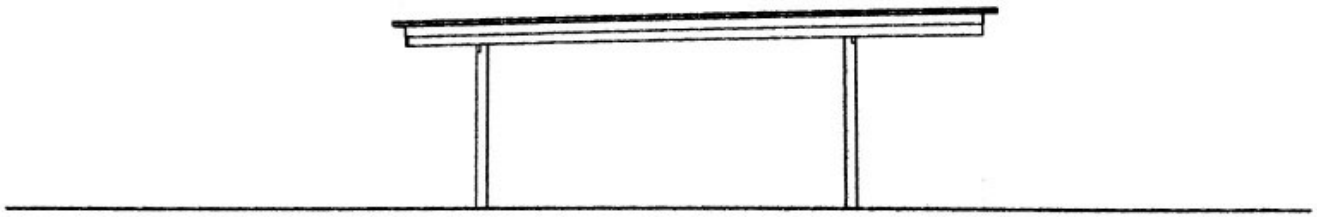

รูปด้าน ข-ข 1: 100

ก่องช่าง
องค์การบริหารส่วนตำบลพันชาลี

โครงการ
ปรับปรุงศูนย์พัฒนาเด็กเล็ก
หมู่ที่ 3 บ้านสุพรรณพนมทอง
ต.พันชาลี อ.วังทอง จ.พิษณุโลก

สำรวจ / ออกแบบ :
(นายนัชพงษ์ อินสวน)
ผู้ช่วยนายช่างสำรวจ

เขียนแบบ :
(นายภิรมย์ ปราณีตพลกรัง)
ผู้ช่วยนายช่างสำรวจ

ตรวจ :
(นายนิรันดร์ ดอนดีไพร)
ผู้อำนวยการกองช่าง

เห็นชอบ :
ส.ต.ท.
(ดำรงค์ กองลับ)
ปลัดองค์การบริหารส่วนตำบลพันชาลี

อนุมัติ :
(นายสมบูรณ์ [illegible])
นายกองค์การบริหารส่วนตำบลพันชาลี

แผนผังแสดง :
แผนผัง - แผนที่บริเวณโดยสังเขป

วัน - เดือน - ปี :

แผนที่แบบ

Scanned with CamScanner

รูปด้าน ค-ค 1: 100

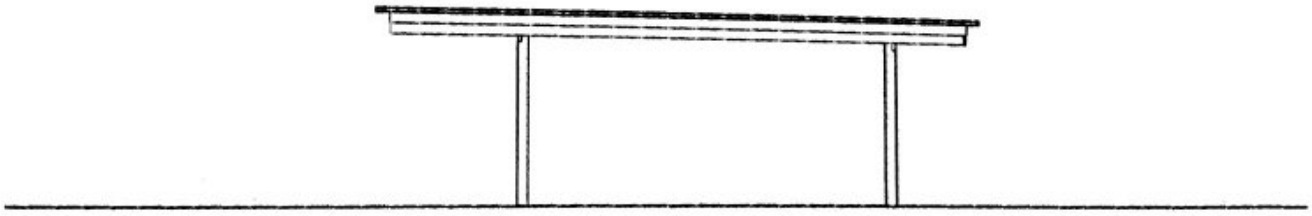

รูปด้าน ง-ง 1: 100

ก่องช่าง
องค์การบริหารส่วนตำบลพันชาลี

โครงการ
ปรับปรุงศูนย์พัฒนาเด็กเล็ก
หมู่ที่ 3 บ้านสุพรรณพนมทอง
ต.พันชาลี อ.วังทอง จ.พิษณุโลก

สำรวจ / ออกแบบ :
(นายนัธพงษ์ อินสวน)
ผู้ช่วยนายช่างสำรวจ

เขียนแบบ :
(นายภิรมย์ ปราณีตพลกรัง)
ผู้ช่วยนายช่างสำรวจ

ตรวจ :
(นายนิรันดร์ ดอนดีไพร)
ผู้อำนวยการกองช่าง

เห็นชอบ :
ส.ต.ท.
(ดำรงค์ กองลับ)
ปลัดองค์การบริหารส่วนตำบลพันชาลี

อนุมัติ :
(นายธนบูรณ์ ดูดน้อง)
นายกองค์การบริหารส่วนตำบลพันชาลี

แบบแสดง :
แผนผัง - แผนที่บริเวณโดยสังเขป

วัน - เดือน - ปี :

แผ่นที่แบบ

Scanned with CamScanner

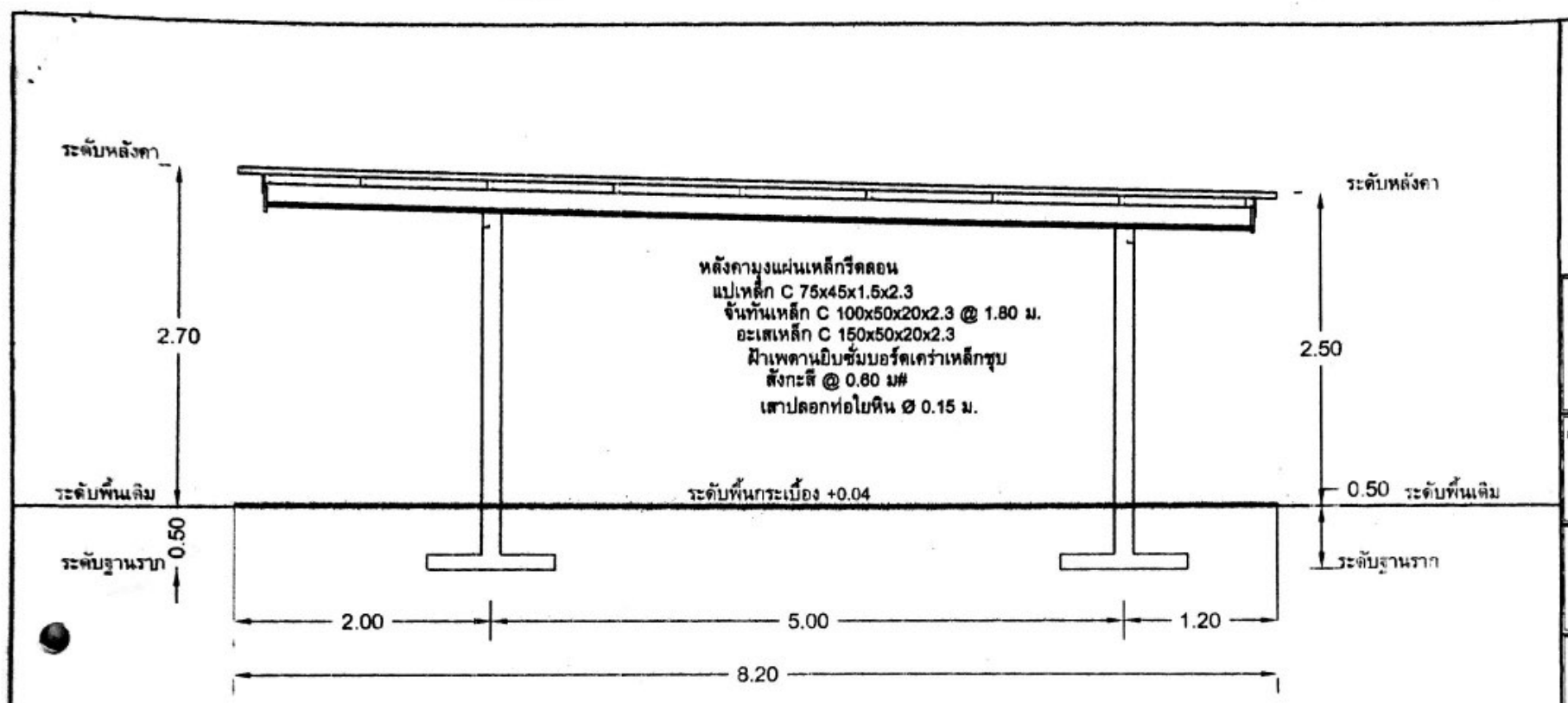

รูปตัด ข - ข 1: 50

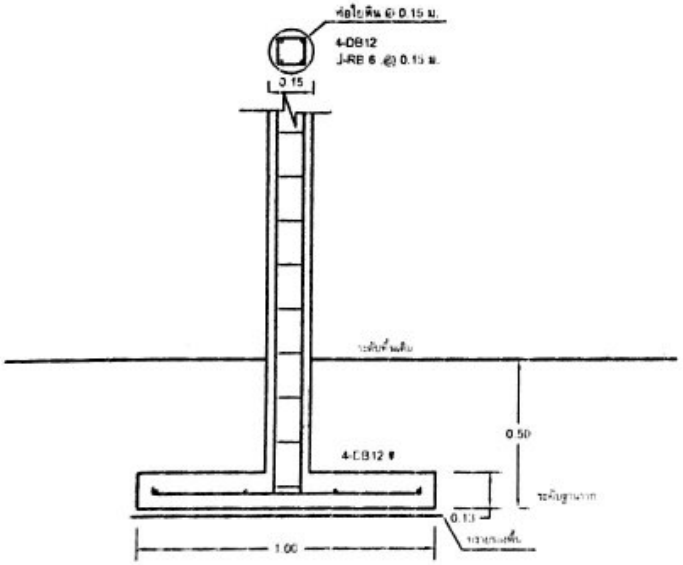

รูปขยายฐานราก,เสา 1: 25

ก่องช่าง
องค์การบริหารส่วนตำบลพันชาลี

โครงการ
ปรับปรุงศูนย์พัฒนาเด็กเล็ก
หมู่ที่ 8 บ้านสุพรรณหนมทอง
ต.พันชาลี อ.วังทอง จ.พิษณุโลก

สำรวจ / ออกแบบ :
(นายนัจพงษ์ อินสวน)
ผู้ช่วยนายช่างสำรวจ

เขียนแบบ :
(นายภิรมย์ ปราณีตพลกรัง)
ผู้ช่วยนายช่างสำรวจ

ตรวจ :
(นายนิรันดร์ ดอนดิไพร)
ผู้อำนวยการกองช่าง

เห็นชอบ :
ส.ต.ท.
(ดำรงค์ กองลับ)
ปลัดองค์การบริหารส่วนตำบลพันชาลี

อนุมัติ :
(นายสมบูรณ์ ถูกน้อย)
นายกองค์การบริหารส่วนตำบลพันชาลี

ลงนามแสดง :
แผนผัง - แผนที่บริเวณโดยสังเขป

วัน - เดือน - ปี :

เลขที่แบบ

Scanned with CamScanner

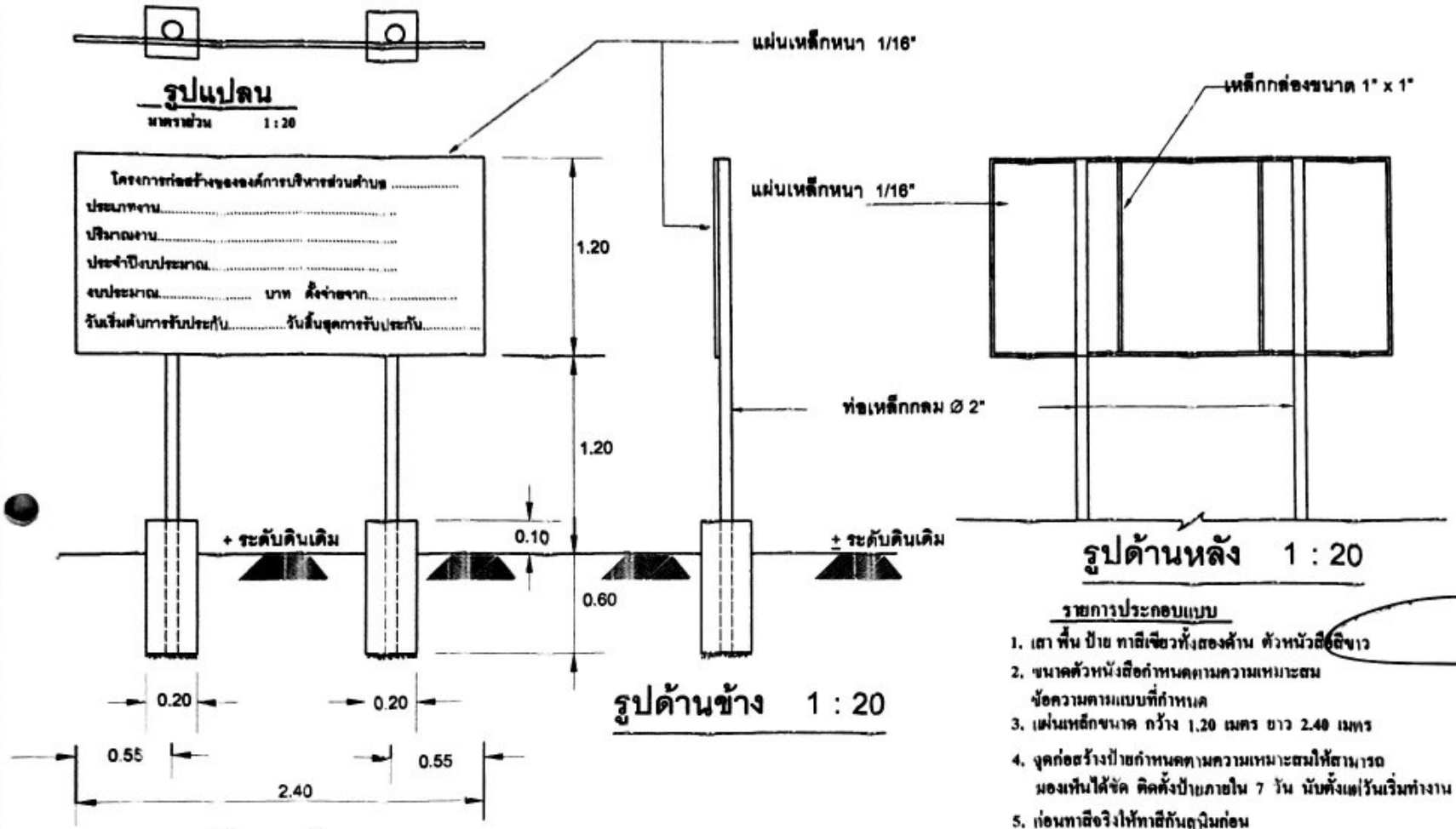

รายการประกอบแบบ

1. เสา พื้น ป้าย ทาสีเขียวทั้งสองด้าน ตัวหนังสือสีขาว
2. ขนาดตัวหนังสือกำหนดตามความเหมาะสม ข้อความตามแบบที่กำหนด
3. แผ่นเหล็กขนาด กว้าง 1.20 เมตร ยาว 2.40 เมตร
4. จุดก่อสร้างป้ายกำหนดตามความเหมาะสมให้สามารถมองเห็นได้ชัด ติดตั้งป้ายภายใน 7 วัน นับตั้งแต่วันเริ่มทำงาน
5. ก่อนทาสีจริงให้ทาสีกันสนิมก่อน

กองช่าง
องค์การบริหารส่วนตำบลทันขาลี

โครงการ
ปรับปรุงศูนย์พัฒนาเด็กเล็กสุหรรณหนมทอง

หมู่ที่ 8 บ้านสุหรรณหนมทอง
ต.ทันขาลี อ.วังทอง จ.พิษณุโลก

สำรวจ :
(นายนัชพงษ์ อินสวน)
ผู้ช่วยนายช่างโยธา

เขียนแบบ :
(นายภีรมย์ ปราณีตพอกรัง)
ผู้ช่วยนายช่างสำรวจ

ตรวจ :
(นายนิรันดร์ ดอนสีไพร)
ผู้อำนวยการกองช่าง

เห็นชอบ
ส.ต.ท
(ดำรงค์ กองอับ)
ปลัดองค์การบริหารส่วนตำบลทันขาลี

อนุมัติ :
(นายสมบูรณ์ กูดน้อย)
นายกองค์การบริหารส่วนตำบลทันขาลี

แบบแสดง :

วัน - เดือน - ปี :

เลขที่แบบ

Scanned with CamScanner

ตัวอย่างแผ่นป้ายแสดงรายละเอียดงานก่อสร้าง (ป้ายไวนิล)

โครงการก่อสร้าง...องค์การบริหารส่วนตำบลพันชาลี.....

โทร...055-268180

ประเภทสิ่งก่อสร้าง.....

ปริมาณสิ่งก่อสร้าง.....

ชื่อ.....ที่อยู่.....หมายเลขโทรสัพท์.....ผู้รับจ้าง....(ชื่อบุคคลและนิติบุคคล)

ระยะเวลาเริ่มต้น.....และระยะเวลาสิ้นสุด.....รวมเป็นระยะเวลา

วงเงินงบประมาณที่ตั้งไว้หรือได้รับ.....

ราคากลาง ค่าก่อสร้าง.....

วงเงินค่าก่อสร้างตามที่ได้ลงนามในสัญญาจ้าง.....

ชื่อกรรมการตรวจการจ้าง และผู้ควบคุมงาน พร้อมหมายเลขโทรศัพท์.....

หมายเหตุ 1.วัสดุที่ใช้ทำแผ่นป้ายให้ใช้แผ่นไวนิล ขนาดกว้างไม่น้อยกว่า 1.20 เมตร ยาวไม่น้อยกว่า 2.40 เมตร พร้อมตีกรอบและคร่าวกลาง

2.ติดตั้งแผ่นป้ายดังกล่าวภายใน 7 วันหลังจากลงนามในสัญญา

3.พื้นป้ายทาสีเขียว ตัวหนังสือสีขาว ตัวหนังสือตามความเหมาะสมของตัวป้าย

4.จุดติดตั้งป้ายกำหนดตามความเหมาะสม สามารถมองเห็นได้อย่างชัดเจน

5.โครงติดตั้งป้ายให้ใช้โครงเคร่าไม้ยูคาฯสูงจากพื้นไม้น้อยกว่า 1.00 เมตร

กองช่าง

องค์การบริหารส่วนตำบลพันชาลี

โครงการ

ปรับปรุงศูนย์พัฒนาเด็กเล็กสุพรรณพนมทอง

หมู่ที่ 8 บ้านสุพรรณพนมทอง
ต.พันชาลี อ.วังทอง จ.พิษณุโลก

สำรวจ :

(นายนัธพงษ์ อินสวน)
ผู้ช่วยนายช่างโยธา

เขียนแบบ :

(นายภีรมย์ ปราณีตพลกรัง)
ผู้ช่วยนายช่างสำรวจ

ตรวจ :

(นายนิรันดร์ ดอนดีไพร)
ผู้อำนวยการกองช่าง

เห็นชอบ :
ส.ต.ท.

(ดำรงค์ กองลับ)
ปลัดองค์การบริหารส่วนตำบลพันชาลี

อนุมัติ :

(นายสมบูรณ์ กูดน้อย)
นายกองค์การบริหารส่วนตำบลพันชาลี

แบบแสดง :

วัน - เดือน - ปี :

เลขที่แบบ

Scanned with CamScanner